PS753 快速安装手册

www.Lumens.cn

⚠重要

✻ 最新版本的软体、使用手册及快速使用手册，可至Lumens 网站下载 www.Lumens.cn/support 。

1. I/O介面与连结

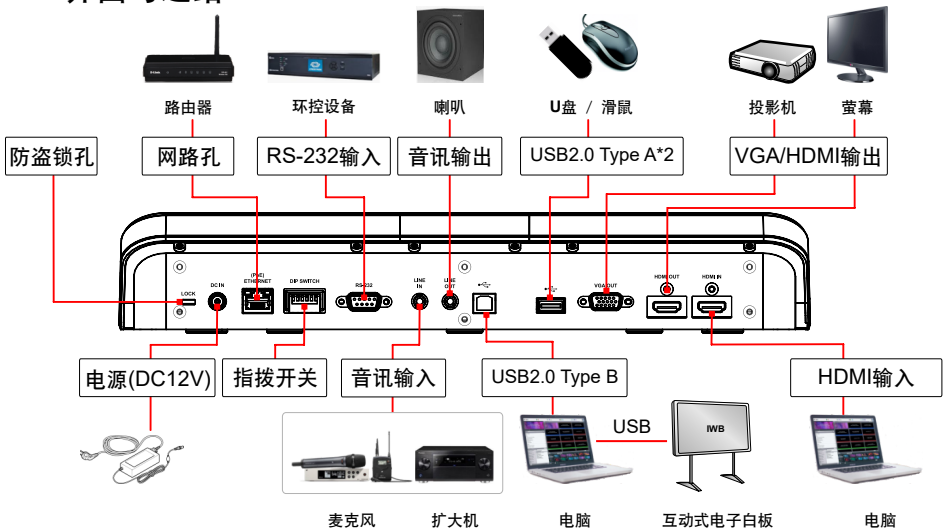

*PS753支援PoE+ (IEEE802.3at)

2. DIP SWITCH

解析度	60Hz	50Hz
1920x1080	1 2 3 4 5 6	1 2 3 4 5 6
3840x2160	1 2 3 4 5 6	1 2 3 4 5 6
1280x720	1 2 3 4 5 6	1 2 3 4 5 6
1024x768	1 2 3 4 5 6	1 2 3 4 5 6

设定	功能说明
DIP1 / DIP2	输出解析度
DIP 3	OFF(一般模式)： 30fps,适用于一般场景 ON(高速模式)： 60fps, 适用于快速变化的场景支援 *高速模式适用于1080P和720P解析度
DIP 4	电源频率 OFF : 60Hz / ON : 50Hz

3. 开始使用

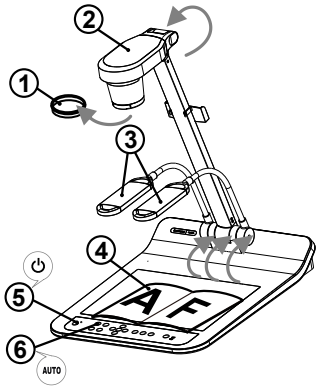

✻ 确认当地电压频率；如预设之**60Hz**适用美国、台湾、日本等；**50Hz**适用欧洲或其它地区，请调拨**DIP SWITCH** 如右图 ↓，实际使用频率请参考PS753 使用手册附件一。

① 移除镜头保护盖。

② 拉起镜头及镜臂，镜头对准展台中心。

③ 拉起灯架至适当位置。

④ 放置投影物件至镜头下。

⑤ 开启电源。

⑥ 按 [AUTO TUNE] AUTO 按键可调整影像至最佳化。现在你可以开始教学或简报。

✻ 镜头转至定位点时，仍可依您的需求做微幅调整以对准文件。

4. 观看影像

▼连接VGA/HDMI 输出影像。 请参考 1.IO介面与连接 说明

▼连接USB，搭配Lumens Ladibug 软体或视讯软体观看影像。透过USB连接线与电脑连接，可使用Ladibug 软体观看影像并控制PS753，亦可搭配视讯软体使用。

✻Ladibug 软体请至Lumens官网(https://www.lumens.cn/support)下载

▼连接路由器，使用浏览器观看影像

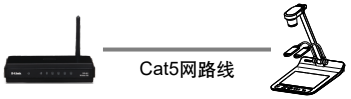

PS753 DHCP预设为开启，使用遥控器开启 菜单>设定>控制 查看IP位置

开启浏览器，在网址列输入IP位置

(若未连接路由器，预设IP为192.168.100.100)

输入帐号和密码以观看影像并控制PS753

帐号：admin

密码：9999

Copyright ©2021 Lumens Digital Optics Inc. All rights reserved.